Э¼m° m ½Ь¼ p Э¿-2 Щ1:10

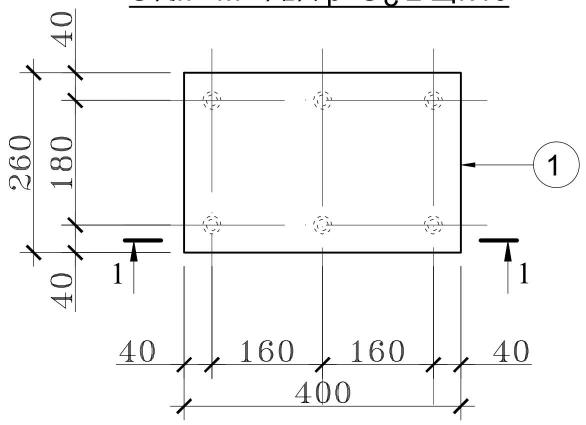

Э¼m° m ½Ь¼ p Э¿-4 Щ1:10

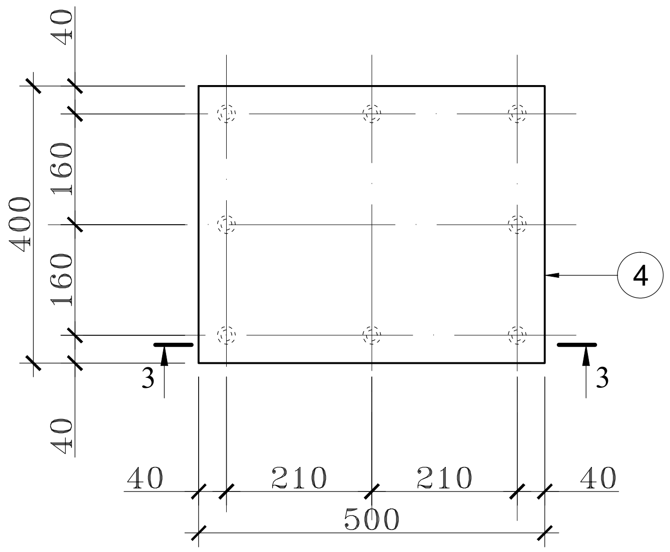

1 - 1

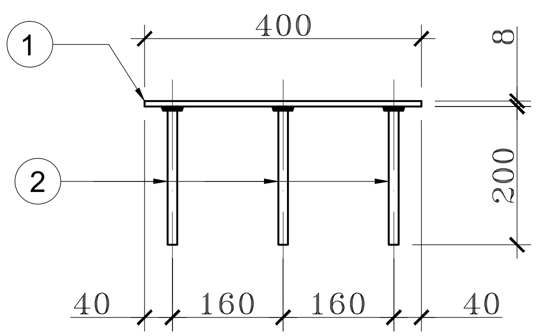

3 - 3

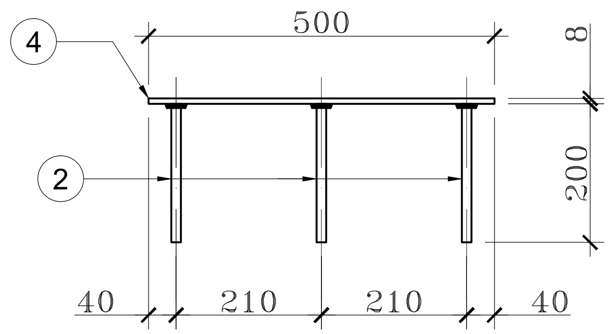

ՄԵՏԱՂԻ ՄԱՍՆԱԳԻՐ ՄԵԿ ՄԱՐԿԱՅԻ ՀԱՄԱՐ

ԱՆՎԱՆՈՒՄ	ԴԻՐՔ	ՊՐՈՖԻԼ ՄՄ.	ԵՐԿԱՐՈՒԹ. ՄՄ.	ՔԱՆԱԿ ՀԱՏ	ՔԱՇ ԿԳ.		
					ՄԵԿ ԷԼԵՄԵՆՏԻ	ԲՈԼՈՐ ԷԼԵՄ.	
1	2	3	4	5	6	7	8
Ներդիր էլեմենտ Նէ-2 (12հատ)	1	-8x260	400	1	6.531	6.531	ГОСТ 82-70*
	2	ё 14 A500	200	6	0.242	1.452	ГОСТ 5781-61
	ԸՆԴԱՄԵՆԸ					7.98	
Ներդիր էլեմենտ Նէ-4 (2 հատ)	4	-8x400	500	1	12.56	12.56	ГОСТ 82-70*
	2	ё 14 A500	200	8	0.242	1.936	ГОСТ 5781-61
	ԸՆԴԱՄԵՆԸ					14.50	

1. Տվյալ թերթը դիտարկել ԵԿ-7; ԵԿ-8 ; ԵԿ-9 թերթերի հետ համատեղ

	ЩС Э Э		Э Г З 7 ¹ с /п» Щ/
	ЩС Э Э		
Э пс п с	. с Э		Щ с с С
			ԱՆ 11 19
			Э¼m° m ½Ь¼ p ¼m Э¿-2; Э¿-4 Щ1:10 — ՄԱՌԱ ԵԿ ԴՈՒՍՏՐԵՐ» ՍՊԸ